Overtryksventil cartridge for 2MP-AE-10

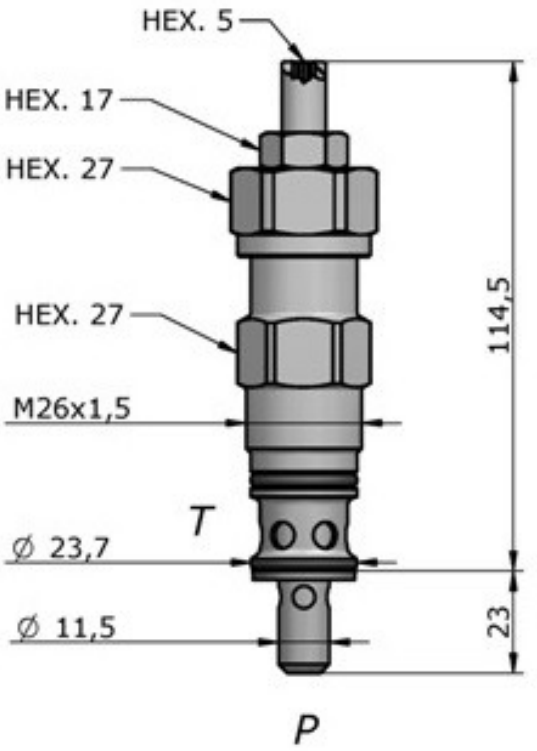

Pris 391,96 DKK
ex. moms 313,57 DKK

250 bar
Ventil, regulerbar, justeres efter behov
Varenr. 2MP-DRV-M26-01-250NH